6103312

ЗАВОД РЕНТГЕНОВСКОЙ АППАРАТУРЫ И МЕДИЦИНСКОГО
ОБОРУДОВАНИЯ
03-301 ВАРШАВА УЛ. СТАЛИНГРАДСКАЯ 32

СТОЛ ДЛЯ РЕНТГЕНОВСКИХ СЪЕМОК С ДИАФРАГМОЙ

ТИП 16-2

ИНСТРУКЦИЯ ПО ЭКСПЛУАТАЦИИ И МОНТАЖУ

СОДЕРЖАНИЕ ИНСТРУКЦИИ И ОПИСАНИЯ

стр.

Назначение 1

Техническое описание.....1

Технические данные.....1

Основное оборудование, материалы для консервации стола и запасные части.....2

Инструкция по обслуживанию.....3

Замечания относительно консервации и ремонтов стола TABLIX-F типа с16-2.....6

Рекомендуемые способы дезинфекции стола С-16.....8

Инструкция по монтажу.....8

Спецификация электрических элементов и узлов, устройства ТСП-2..... 16

СХЕМЫ

1. ПРИНЦИПИАЛЬНАЯ схема блока питания 30 В= С-С16-4342-002

2. Монтажная схема подсоединений кабеля противорассеивающей диафрагмы С/3-С16-1

3. Блок - схема устройства ТСП С4-С16-2

4. Монтажная схема пульта управления С-С16-4124-007

5. Монтажная схема блока реле С-С16-4333-001-1

6. Принципиальная схема устройства ТСП-2 С1-С16-2

7. Монтажная схема TABLIX-F С устройством С16-4148-002-1

НАЗНАЧЕНИЕ

Стол TABLIX типа C16-2 предназначен для выполнения просмотровых и слоевых съемок и приспособлен для содействия с колонной STATIX а также с планиграфической приставкой производства CHIRANY

ТЕХНИЧЕСКОЕ ОПИСАНИЕ

Стол TABLIX типа C16-2 дает возможность облегчить пациента для выполнения съемок отдельных частей тела.Реализация съемок производится путем двух от себя перемещений стола- продольного и поперечного.Плиту стола перемещается вручную. Перемещение плиты плавное/ на подшипниках качения/.Настав плиты в требуемом положении обеспечивается электромагнитными, фиксаторами,управляемыми нажимными кнопками/черт.5-6,7/, расположенными на пульте управления или ножным переключателем /черт.8-20/-одновременно для обеих направлений перемещения. Среднее положение плиты стола при поперечном его перемещении фиксируется париковой защёлкой.
Тележку противорассеивающей диафрагмы /решетки/ можно перемещать вдоль стола между кронштейнами силовой конструкции стола. Отдельные положения тележки фиксируются электромагнитными фиксаторами управляемыми нажимной кнопкой расположенной на панели пульта управления /черт.5-8/.

На подвижной плите стола находятся две направляющие/черт.5-5/. предназначенные для крепления дополнительного оборудования, например рукояток, нажимного пояса и т.п.

В левой части силовой конструкции стола расположен блок управления,в которого входят:

- блок питания 30 В=
- блок реле управляющих планиграфическим режимом работы системы TABLIX-STATIX-PLANIX
- реле В 17 отпускающее фиксацию перемещения стола,

- главная панель Д - 20.

В верхней части левой ножки стола закреплён пульт управления /черт.5/ содержащий элементы управления и регулации.

ТЕХНИЧЕСКИЕ ДАННЫЕ

Высота стола	-	8000 мм.
Длина подвижной плиты стола	-	2200 мм.
Расстояние между направляющими крепления дополнительного оборудования плиты стола	-	± 420 мм.
Поперечное перемещение плиты стола	-	± 120 мм.
Перемещение тележки противорассеивающей диафрагмы	-	600 мм.
Напряжение питания	-	3x380/220В,50Гц
Потребляемая мощность	-	0,5 кВа
Масса стола	-	140 кг

ОСНОВНОЕ ОБОРУДОВАНИЕ, МАТЕРИАЛЫ ДЛЯ КОНСЕРВАЦИИ СТОЛА И ЗАПАСНЫЕ ЧАСТИ

ТАБЛИЦА 1

№	Наименование	Кол. шт.	Обозначение	Примечания
1	2	3	4	5
1.	Противорассеивающая диафрагма типа Д3-108/или Д3-110/	1 1	П-С16-4133-001-1	В оригинальной упаковке импорт ГДР
2.	Соединительный кабель стола	1	3-С16-4316-006-1	23x0,75,5x1,5,1x1,Л=8м.
3.	Раст 450x490,фокус 100 коэфициент 7:1,28 линий/см.	1		В оригинальной упаковке импорт ГДР
4.	Нажимной пояс	1	2-С30-4136-004-1	
5.	Скоба для рук	1	4-С16-4112-003-1	
6.	Подножка операционного стола	1	3С16-4135-005-1	
7.	Инструкция по Эксплуатации и монтажу стола	1	И2-С16-2	
8.	Плитка	2	4С15-2346-046-1	Смотры черт.2
9.	Винт М 3x6	4	ПН-74/М82227	-//-
10.	Скоба	1	4-С15-4112-002-1	-//-

Таблица 1 /продолжение/

1	2	3	4	5
	Материалы для консервации			
11	Нитролак наружный	0,1 кг	4161 800- белый № 1	в жестяной банке
12	Нитролак наружный	0,1 кг	4161-000 серый №2	в жестяной банке
13	Нитролак наружный	0,1 кг	4161-000-990	в жестяной банке
14				
	ЗАПАСНЫЕ ЧАСТИ			
14	Коробка с запасными частями для противорассеивающей диафрагмы ДЗ-108			Поставляется вместе с противорассеивающей диафрагмой ДЗ-108
15	Подшипник	1	6200-2 z	PN-79/M-86100
16	Подшипник	1	EL-626-2z	PN-79/M-86100
17	Подшипник	2	EL-608-2z	PN-79/M-86100
18	Резиновый буфер	2	4-C16-2531-003-1	
19	Ограничитель перемещения	1	4-C16-2538-001-1	
20	Кнопочный переключатель	1	3-C16-4301-003-1	
21	Блок кнопочных переключателей	1	3-C16-4301-002-1	
22	Кнопочный переключатель	1	3-C16-4301-004-1	

ИНСТРУКЦИЯ ПО ОБСЛУЖИВАНИЮ

Стол TABLIX-F ,благодаря своей современной конструкции, облегчает обслуживание и сокращает время укладывания пациента для съемки.

Предварительно следует ознакомиться с принципом обслуживания стола TABLIX-F.

Подвижная плита стола

Положение подвижной плиты стола фиксируется при помощи электромагнитных фиксаторов,входящих в действие после подключения их к сети питания напряжением 220В,50Гц,от распределительной коробки рентгеновского аппарата.Плиту можно перемещать в требуемом направлении путем нажатия кнопки соответствующего направления,расположенной на пульте управления.

Одновременное перемещение плиты в обоих направлениях можно осуществить путем нажатия ножного переключателя.Плиту стола перемещается вручную.Для более удобного манипулирования столом можно закрепить на направляющие стола скобу рук/смотри таблицу1/, позицию 5/,входящую в состав оборудования стола.Скобу фиксируется на направляющей поворотом рукоятки.

Тележка противорассеивающей диафрагмы

Тележку можно перемещать в продольном направлении между кронштейнами силовой конструкции стола,в пределах указанных в чертеже 1. Положение тележки фиксируется при помощи электромагнитного фиксатора,управляемого из пульта управления.

Связь тележки противорассеивающей диафрагмы с колонной STATIX /для выполнения нормальных съемок /обеспечивает однозначно центрирование рентгеновской камеры в центру диафрагмы.

Связь эта осуществляется путем всовывания соединительного прутка / черт.6 - 22 /в обойму расположенную в боковой части колонны.Для разъединения следует выдвинуть соединительный пруток из обоймы и вдвинуть его до упора.

Замена растра

Для замены растра BUCKY противорассеивающую диафрагму следует передвинуть в правую сторону стола.Рамку с растром извлечь из диафрагмы вытягивая ее за скобу / черт.2-1/.Произвести замену растра в рамке.Рамку с растром следует ввести в передвижную направляющую рамку в диафрагме и вдвинуть ее до полного зацепления / черт.2 - 3 /.

Примечание

Растр должен быть направлен в сторону колпака с рентгеновской лампой в плоскости обозначенной "рентгеновская лампа".

Нажимной пояс /смотри таблица 1,позиция 4/

Нажимной пояс предназначен для крепления и прижима мягких частей тела пациента.Пояс насовывается на направляющие подвижной плиты стола /черт. 4-5 /.

После настава на требуемой высоте,развертывается с валика полотняный пояс /при опущенном рычаге задвижки /и обнимается ним пациента. Защелка полотняного пояса укладывается в желобок противоположенной направляющей стола.Полотняный пояс застёгивается поворотом маховиков при включенной задвижке /рычаг в верхнем положении /.

Полотняный пояс,после натяжки должен:

- удаляться от валика в его нижней части,
- совпадать своей плоскостью с плоскостью защелки, что осуществляется путем зацепления короткой частью защёлки за край желоб направляющей,расположенной вблизи центра плиты стола.

Для снятия пояса следует ослабить натяжение пояса путем наклона рычага задвижки вниз.Затем натянуть пояс рукой снять защёлку с

направляющей и намотать на валик. Нажимной пояс входит в состав основного оборудования стола.

Выполнение просмотровых сьемок /с применением противорассеивающей диафрагмы BUCKY /

Просмотровые сьемки с применением стола TABLIX-F содействующего с колонной STATIX-F и приставкой PLANIX следует выполнять согласно нижеуказанной последовательности:

- произвести запуск стола и содействующих установок подключая напряжение питания 3x380/220 В,50Гц от рентгеновского блока питания.
- не нажимать кнопку TOMO на пульте управления столом.
- уложить пациента на столе,
- заложить кассету в выдвижной ящик противорассеивающей диафрагмы,
- направить рентгеновскую лампу в центр кассеты а также в обследуемую часть тела пациента путем соотвествующего взаиморасположения плиты стола,противорассеивающей диафрагмы и колпака рентгеновской лампы.

Если положение колпака рентгеновской лампы не требует значительного перемещения колонны колпак можно передвинуть вручную /смотри примечание ниже /,отпуская электромагнитный фиксатор и нажимая соответственно обозначенную кнопку расположенную на пульте управления колонны закрепленного на колпаке.Сброс нажима кнопки фиксирует положение колонны.Однако,если есть такая необходимость ускорить перемещение колонны.Осуществляется это при помощи двигателя,нажимая одну из нажимных кнопок двигательного режима перемещения колонны,расположенных на пульте управления стола /черт. 5-18/.

Направление перемещения колонны:

- вправо-вдавленная верхняя нажимная кнопка 18,
- влево- вдавленная нижняя нажимная кнопка 18.

Сброс нажима вызывает остановление движения и фиксирование колонны.

Примечание

Двигательный режим перемещения колонны осуществляется лишь только в условиях рассоединения механической связи тележки противорассеивающей диафрагмы BUCKY с колонной STATIX а также при сбросе нажима на кнопку "TOMO". Ручное перемещение колонны возможно и после отключения ролика привода от нижней направляющей станины колонны STATIX.

Выполнение слоевых съемок

Слоевые съемки с применением стола TABLIX-F содействующего с колонной STATIX и приставкой PLANIX следует выполнить согласно нижеуказанной последовательности:

- соединить механически тележку противорассеивающей диафрагмы с приставкой PLANIX и консолью колонны STATIX согласно инструкции по эксплуатации установки PLANIX,
- произвести запуск стола и содействующих установок подключая напряжение питания 3x380/220 В 50 Гц от рентгеновского блока питания,
- уложить пациента на столе,
- направить рентгеновскую лампу в центр кассеты а также в обследуемую часть тела пациента путем соответствующего расположения плиты стола,
- положение колонного штатива/колпака рентгеновской лампы/и тележки диафрагмы должны совпадать с осью поворота планиграфа,
- нажать кнопку "TOMO",
- одной из нажимных кнопок/черт. 5-19/установить высоту слоя
- одной из нажимных кнопок/черт.5-19а также 14,15,16,17/выбрать угол наклона планиграфа,
- кнопкой 11/черт.5/выбрать скорость передвижения колонны:
- кнопка отпущенная - скорость
- кнопка вдавленная - скорость

- кнопкой возврата/черт.5-12/привести колонну в исходное положение,
- произвести сьемочную экспозицию из рентгеновского устройства.

Примечание

Для выполнения очередной сьемки в другом слое, следует, после настава высоты слоя, привести вновь штатив в исходное положение. Механическую связь тележки противорассеивающей диафрагмы BUCKY с колонной штатива следует обязательно рассоединить для режима планиграфической работы устройства.

ЗАМЕЧАНИЯ ОТНОСИТЕЛЬНО КОНСЕРВАЦИИ И РЕМОНТОВ СТОЛА TABLIX-F ТИПА С-16-2

Для обеспечения безопасной и правильной работы стола периодически не консервационные осмотры и ремонты следует производить соответственно обученными лицами.

Через полгода следует:

- пополнять смазку всех шариковых подшипников маслом:
  подшипники поперечного перемещения плиты в количестве 10 штук,
  подшипники тележки противорассеивающей диафрагмы ДЗ-108 в количестве 6 штук,
- проверить зазоры подшипников. Чрезмерные зазоры следует устранить поворачивая цапфы подшипников,
- прочистить доступные поверхности электромагнитных фиксаторов.

Для отрегулирования подшипников продольного перемещения плиты стола следует:

- отвернуть угольник прикрепленный к подвижной плите стола,
- снять подвижную плиту стола,
- проверить зазоры подшипников и отрегулировать их поворачивая эксцентриковые цапфы подшипника.

Для отрегулирования подшипников поперечного перемещения плиты стола следует:

- отвернуть опорные плитки беровой дорожки подшипников,
- отсоединить кабель фиксаторов от клеммной планки Д-27
- снять тележку поперечного перемещения,
- отрегулировать париковую задвижку освобождая контргайку и поворачивая винт задвижки влево или вправо и убедиться таким образом в надежном и хорошо слупимом зацеплении фиксатора в среднем положении плиты стола.

Регулицию зазоров фиксаторов производить регулиционными винтами.

Регулиционные винты расположены:

- для фиксаторов поперечного и продольного перемещений-под плитой стола/из внутренней стороны подшипниковых направляющих плиты/,
- для фиксатора противорассеивающей диафрагмы, после снятия горизонтального кожуха привиченного со стороны места крепления планиграфической приставки PLANIX

После отрегулирования зазоров фиксаторов законтрить регуляционные винты гайками. Зазоры фиксаторов должны быть минимальными, но их величины должны обеспечить легкое и плавное перемещение после освобождения фиксаторов. Мелкие повреждения лакокрасочного покрытия следует устранить. Для этого предусмотрен в составе набора консервирующих материалов нитролак в цветном наборе.

Не менее чем раз в год следует производить осмотр механических и электрических узлов стола. Осмотр могут производить только соответственно обученные лица. Защитное заземление следует проверять раз в полгода.

РЕКОМЕНДУЕМЫ СПОСОБЫ ДЕЗИНФЕКЦИИ СТОЛА

Стол следует мыть с применением очищающих средств например:

- бензиновый растворитель - экстракционный бензин,
- денатурированный спирт/денатуратом только детали крашенные цветным лаком/.

После очистки стола, лакокрасочное следует защитить применяя средства консервирующие лак.

Дезинфекцию стола и деталей оборудования следует производить применяя спирт или дезинфекционные средства не содержавшие воды.

ИНСТРУКЦИЯ ПО МОНТАЖУ

Требование к помещении

Помещение в котором будет работать стол для рентгеновских съемок типа СХ6 должно обеспечить условий необходимые для работы рентгеновского блока питания и содействующих согласно Распоряжению Министерства Здоровоохранения и ПНР от 25 мая 1970 г.

Распоражение определяет условия, которым должны удовлетварять рентгеновские лаборатория а также принципы работы с рентгеновскими аппаратами.

Распаковка стола

Стол для рентгеновских съемок TABLIX-F типа С16-2 поставляется в ящике размером 2230x920x1000 мм. Противорассеивающая диафрагма BUCKY типа ДЗ 108 поставляется в оригинальной упаковке изготовителя /TUR -ГДР/.

Ящик следует вскрывать с верхней стороны, обозначенной стандартным знаком. После распаковки ящика следует проверить содержимое согласно спецификации а также проверить состояние деталей.

Механический монтаж

Монтаж стола TABLIX-F типа С16-2 и противорассеивающей диафрагмы TUR типа ДЗ 108 после их распаковки производить в нижеуказанной последовательности:

- стол и оборудование следует очистить от консервирующих средств,
- в пол забетонировать 4 фундаментных болта /таблица 2 позиция 2/или в случае бетонного пола-закрепить 4 деревянные колышки /таблица 2 позиция 6/согласно размером указанным на чертеже 3,с сохранением приведенного расстояния между продольной осью стола и осью нижней направляющей колонны STATIX-F,
- установить стол на фундаментных болтах и проверить с применением нетурпеса горизонталь плиты стола в обеих направлениях. В случае необходимости применить соответственную выравнивающую подкладку и проверить горизонталь стола относительно колонны STATIX-F,
- прикрепить ножки стола /левую и правую/к полу.Правую ножку закрепить наклеивая гайку /таблица 2 позиция 5/на фундаментные болты входящие в отверстия ножки,применяя шайбы /таблица 2 позиция 3 и 4/.Левую ножку крепить при помощи кронлоров /таблица 2 позиция 1/посаженных на соответственные фундаментные болты.Кронлор установить обеспечивая стыковку его колок с нижней рамой левой ножки,затем завинтить гайки предварительно подкладывая шайбы.Для улучшения подхода предварительно снять кожух левой ножки.Под головки винтов применить тоже шайбы,
- противорассеивающую диафрагму BUCKY с присоединенным кабелем установить на тележке диафрагмы и закрепить винтами с шайбами /таблица 2 позиция 8,9 и 11/,входящими в комплект монтажного оборудования.В случае монтажа диафрагмы ДЗ 110 следует к выдвижному ящику прикрепить две планки/таблица 2 позиция 13/ привинчивая винтами/позиция 14.

Плитки следует привитить вблизи простоугольных вырезов с обеих сторон выдвижного ящика /ближе скобы/, что предупреждает действие задвижки в случае, когда ящик находится во всунутом положении.

Электрический монтаж

Монтаж присоединительного кабеля стола

Присоединительный кабель стола следует провести в полочном канале /обходя полочный рельс колонны STATIX-F /или под полом. Конструкция левой ножки стола дает возможность применения трех способов проводки кабеля а именно пропускными отверстиями расположенными в нижней раме на задней или боковой части ножки, или непосредственно с нижней рамы в случае, когда инсталляция расположена под полом. Подключение кабеля на основной панели Д 20 стола и распределительном щитке планиграфического устройства следует выполнять согласно монтажной схеме черт. С2-С16-2.

Распределительный щиток планиграфического устройства следует закрепить в стене с помощью 4-х колышков и шурупов, входящих в комплект монтажных деталей.

Монтаж кабеля противорассеивающей диафрагмы /TUR типа ДЗ 108/ Провода кабеля противорассеивающей диафрагмы следует подсоединить к клеммам диафрагмы и к клеммам зажимной планки Д 25 стола согласно схеме С3-С16-1. Кабель провести изоляционным пропуском расположенным в нижней плоскости диафрагмы ДЗ 108 а также изоляционным пропуском в нижней внутренней части левой ножки /использовать второй пропуск расположенный ближе центра стола./ Стенку заглушающую отверстие в пропуске вырезать. Кабель после подсоединения к клеммам закрепить обоймами.

Примечание относительно монтажа кабеля глубинной диафрагмы. Для устройства TSP в состав которого входит глубинная диафрагма типа 397,618,4023/изготовление ЧССР/подключение диафрагмы производится с помощью кабеля к 66 /3-х жилового присоединенного к колодке Д23 пульта управления штатива/согласно инструкции по монтажу устойства

. Для устройства в состав которого входит грубинная

диафрагма УД 27 /изготовление FARUM/подключение диафрагмы производится с помощью кабеля диафрагмы, поставляемого вместе с диафрагмой. Кабель диафрагмы следует подсоединить к распределительному щиту устройства tsP,к клеммам 1,26,29 ведя его от диафрагмы к верхней головке колонного пьедестала STATIX вместе с кабелем высокого напряжения и далее к распределительному щиту устройства вместе с соединительным кабелем /к 35/устройства STATIX.

Для диафрагмы УД 27 следует подсоединить точку $\frac{1}{N}$ и "0" на щитке Д 20 /пункт А/, на колодке блока питания 30 В - выбрать вывод ~ 8,5 или ~ 9 для лампочки диафрагмы,а также демонтировать кабель к 66 с пульта управления штативом STATIX.

После выполнения электрического монтажа следует проверить /с применением зуммера/соединение защитной клеммы стола с защитными клеммами отдельных узлов /блока питания реле,пульта управления и ножного переключателя/согласно монтажной схеме C-016-4149-002-1 а также проверить действие электрического устройства согласно инструкции по эксплуатации.

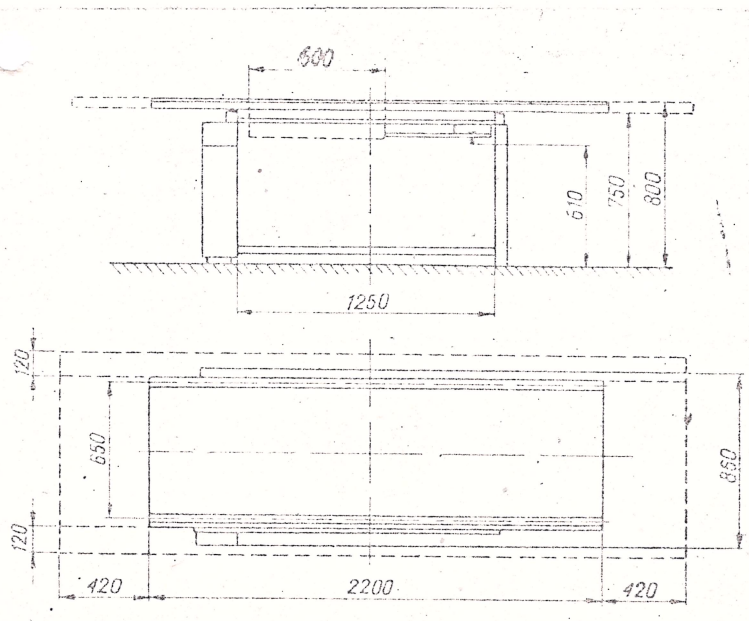

Черт.1.Основные габаритные стола

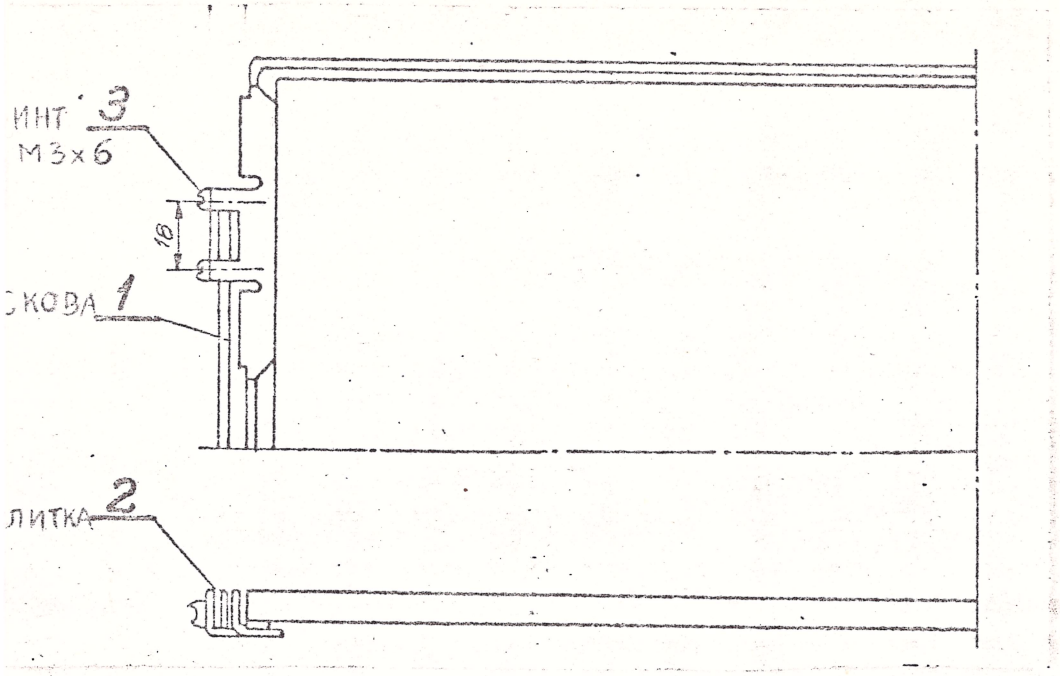

Черт.2 Крепление скобы растра

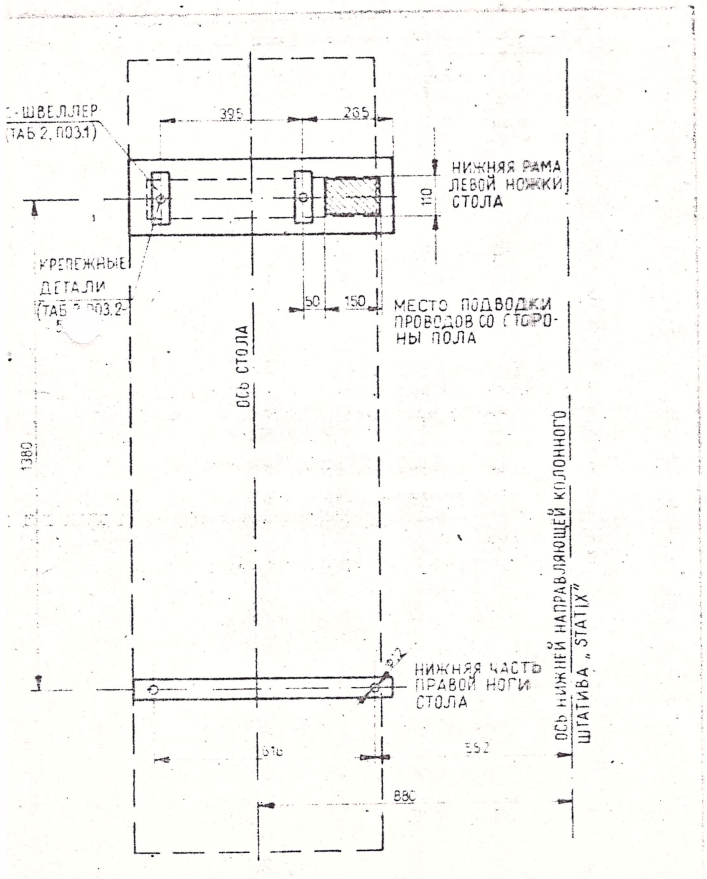

Черт.3.Крепление стола к полу

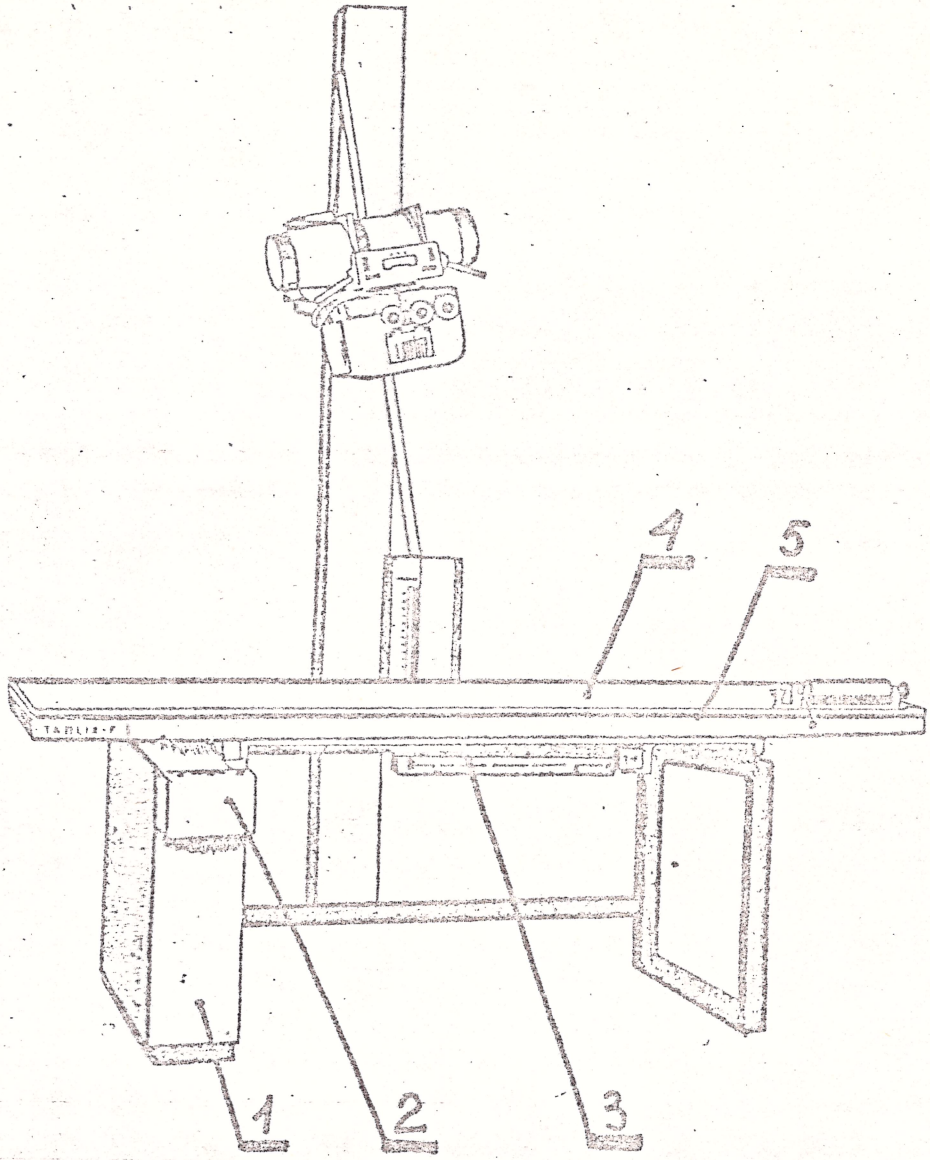

Чарт.4.Общий вид стола для рентгеновских съмок TABLIX-F в месте с планиграфической приставкой PLANIX и колонной STATIX

1-силовая конструкция стола

2-пулт управления

3-тележки с протирассеивающей диафрагмой TUR ДЗ 108

4-плита стола

5-направляющая для крепления оборудования

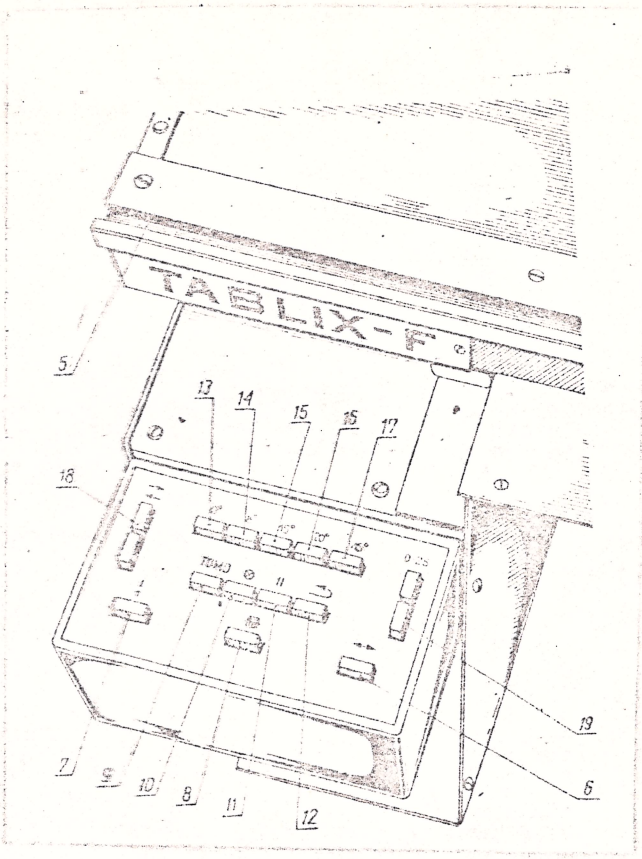

Черт.5.Вид пульта управления столом TABLIX-F типа С16-2

6-нажимная кнопка выключателя фиксатора продольного перемещения плиты стола,

7-нажимная кнопка выключателя фиксатора поперечного перемещения плиты стола

8-нажимная кнопка выключателя тележки противорассеивающей диафрагмы ДЗ 108

9-нажимная кнопка переключателя режима работы /просмотровые или слоевые съемки/,

10-нажимная кнопка выключателя подсветки шкалы слоев на приставке PLANIX

11-нажимная кнопка переключателя скорости перемещения штатива

12-нажимная кнопка выключателя возврата штатива в исходное положение

13,14,15,16,17-нажимные кнопки выключателей предназначенных для выбора угла,

18-нажимные кнопки выключателей двигательного режима перемещения штатива /право-лево/,

19-нажимные кнопки выключателей высоты слоя /верх-низ/.

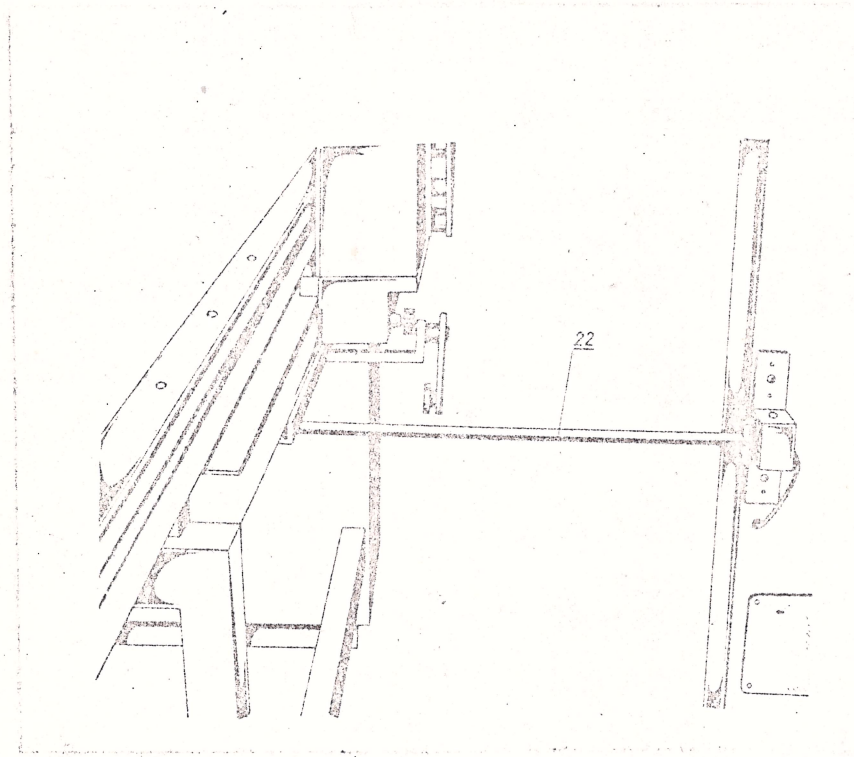

Черт.6.Вид присоединения стола TABLIX-F к колонне STATIX 20-пругок связывающий тележку противорассеивающей диафрагмы с колонным штативом STATIX /в случае содействия стола только с колонной/

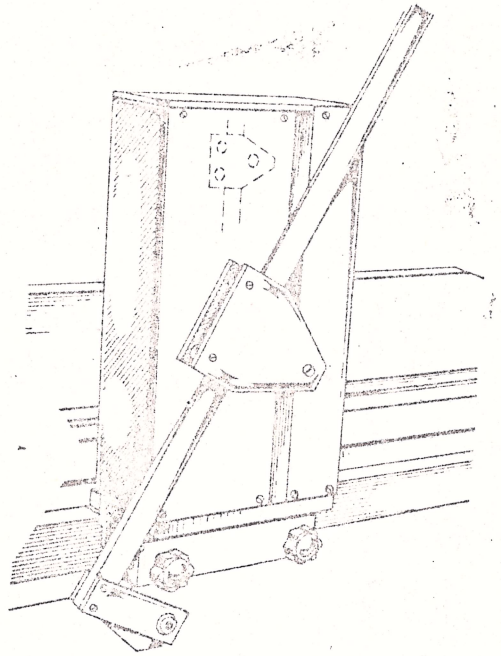

Черт.7.Вид присоединения стола TABLIX-F к приставке планиграфической PLANIX

18

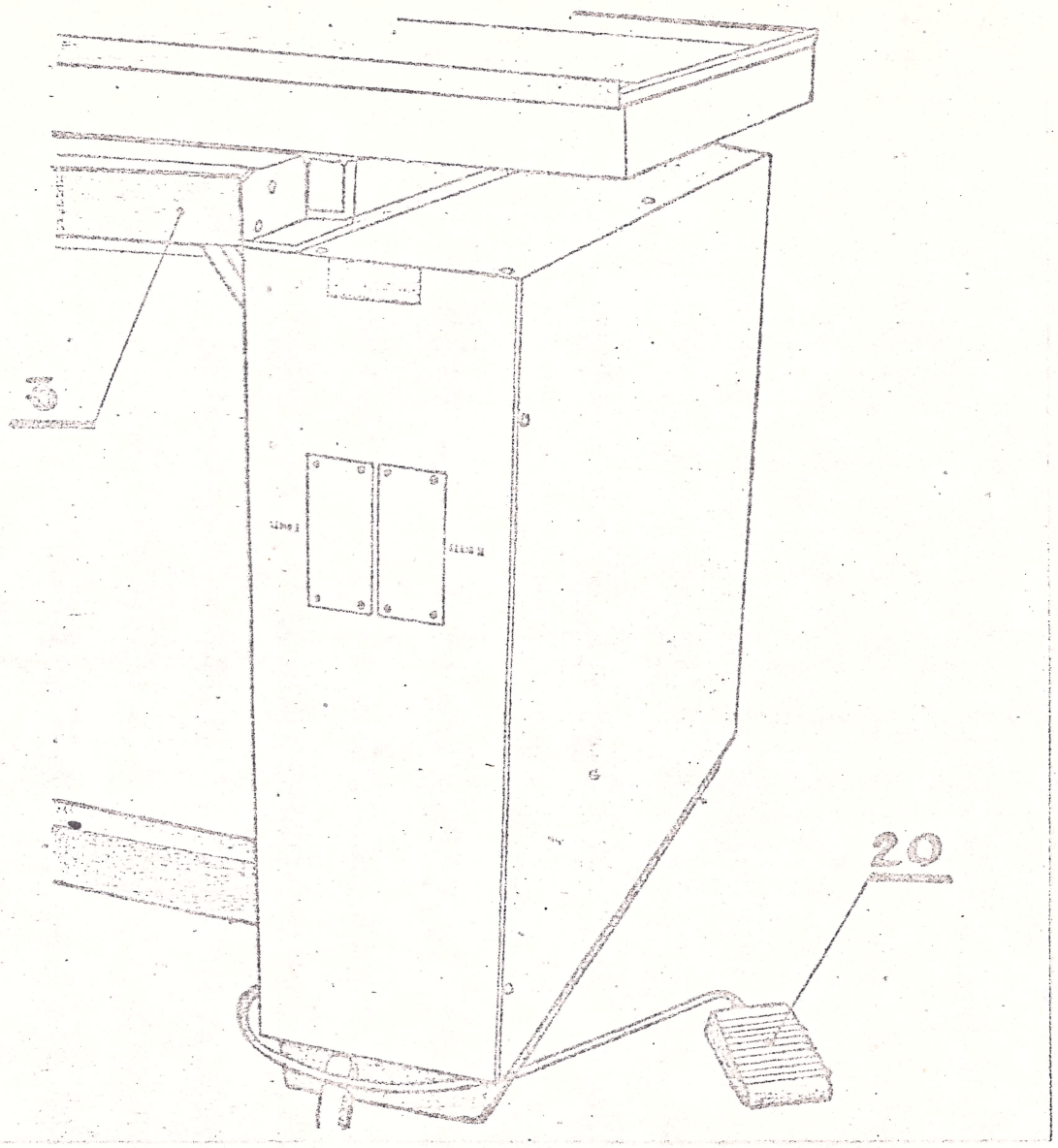

Черт.8. Вид задней части левой ножки стола

21- ножная нажимная кнопка фиксаторов перемещения плиты стола.

МОНТАЖНОЕ ОБОРУДОВАНИЕ СТОЛА TABLIX-F

Таблица 2

№№ п.п	Наименование	Кол штук	Обозначение	Примечания
1	Швеллер	2	4С16-2333-006-1	
2	Фундаментный болт	4	4С16-2314-004-3	
3	Шайба 10,5	4	ПН-78/М-82006	
4	Пружинная шайба 10,2	4	ПН-77/М-82008	
5	Гайка М 10	4	ПН-73/М-82144	
6	Колышек 18х50	4	4-С15-2571-018-1	
7	Шайба 8,4	4	ПН-78/М-82006	
8	Винт М 5х12	3	ПН-74/М-82227	
9	Пружинная шайба 5,1	4	ПН-77/М-82008	
10	Шуруп с шестиугольной головкой 8х50	4	ПН-72/М-82501	
11	Винт М 5х18	1	ПН-74/М-82227	Только для
12	Плитка	2	4-С15-2346-208-Эдиафрагмы	
13	Винт М 2х4	4	ПН-74/М-82209	ДЗ 110

СПЕЦИФИКАЦИЯ ЭЛЕКТРИЧЕСКИХ ЭЛЕМЕНТОВ И УЗЛОВ УСТРОЙСТВА TSP-2

Обозначение	Опередение режима работы	Наименование и тип или вид конструкции	Примечания
А 1	Переключатель режима работы /съемки просмотровые или слоевые/	Черт.3-С16-4301-001	
А 2	Переключатель скорости перемещения колонны	Черт.3-С16-4301-001	
А 3	Выключатель угла наклона 8°	Черт.3-С16-4301-002	
А 4	Выключатель угла наклона 15°	Черт.3-С16-4301-002	
А 5	Переключатель угла наклона 30°	Черт.3-С16-4301-002	
А 6	Выключатель угла наклона 45°	Черт.3-С16-4301-002	

1	2	3	4
А 7	Выключатель фиксатора противорассеивающей диафрагмы	Черт.3-016-4301-002	
А 8	Выключатель подсветления высоты слоя	Черт.3-016-4301-001	
В 1	Реле режима работы /съемки просмотровые или слоевые/	Реле миниатюрное 1510.1322 3024	LUMEL
В 2	Реле режима работы ТОМО	Реле миниатюрное 1510 1322 3220	LUMEL
В 3	Вспомогательное реле контактора В 5	Реле миниатюрное 1510 1322 3024	LUMEL
В 4	Контактор двигателя колонны перемещение влево	Контактор SLA 711 В 132 1141 VO /или SM00,220 В,50 Гц/	
В 5	Контактор двигателя колонны перемещение вправо	Контактор SLA 711 SM00 ,24 В 50 Гц	
В 6	Контактор скорости двигателя колонны	Контактор SLA 711 В 132 1141 VO или SM00,220 В,50 Гц	
В 7	Реле конца экспозиции томографической	Реле миниатюрное 1510 1322 3024	LUMEL
В 8	Реле начала экспозиции томографической	Реле миниатюрное 1510 1322 3024	LUMEL
В 9	Реле двигателя колонны перемещение влево	Реле миниатюрное 1510 1322 3024	LUMEL
В 10	Реле двигателя колонны перемещение вправо	Реле миниатюрное 1510 1322 3024	LUMEL
В 11	Реле двигателя кассета слоев-верх	Реле миниатюрное 1510 1322 3024	LUMEL
В 12	Реле двигателя кассета слоев-низ	Реле миниатюрное 1510 1322 3024	LUMEL

1	2	3	4
В 13	Реле задержки возврата колонны после томографической экспозиции	Реле лицензионное 1510 1322 1012	LUMEL
В 17	Реле фиксатора стола	Реле лицензионное 1510 1322 1024	LUMEL
В 18	Реле блокировки связи колонна-противорассеивающая диафрагма	Реле лицензионное 1510 1322 1024	LUMEL
С 1	Конденсатор блока питания	Электролический конденсатор KEN 1000 мкф 70 В	
С 2	Конденсатор системы задержки	Электролитической конденсатор	
С 3,С4	Конденсатор системы	47 мкф,63 В	
Д 2 Д4	Диод шунтирующий катушку реле В 13	МКСЕ-012 4,7 мкф100 В	
Д 1	Диод	Диод ВУР 401-100ВЗР 620 С 24	
К 1	Конечный выключатель перемещения колонны влево	STATIX	
К 2	Выключатель возврата колонны	Черт.3-С16-4301-001	
К 3	Конечный выключатель перемещения колонны вправо	STATIX	
К 4	Конечный выключатель в режиме работы ТОМО	PLANIX	
К 5	Выключатель начала экспоз.для 6°	PLANIX	
К 6	Выключатель конца экспозиции для 6°	PLANIX	
К 7	Выключатель начала экспозиции для 15°	PLANIX	
К 8	Выключатель конца экспозиции для 15°	PLANIX	

1	2	3	4
К 9	Выключатель начала экспозиции для 30°	PLANIX	
К 10	Выключатель конца экспозиции для 30°	PLANIX	
К 11	Выключатель начала экспозиции для 45°	PLANIX	
К 12	Выключатель конца экспозиции для 45°	PLANIX	
К 15	Выключатель перемещения колонны влево	Черт.3-С16-4301-005	
К 16	Выключатель перемещения колонны вправо	Черт.3-С16-4301-005	
К 17	Выключатель перемещения слоя вверх	Черт.3-С16-4301-005	
К 18	Выключатель перемещения слоя вниз	Черт.3-С16-4301-005	
К 19	Выключатель ограничения перемещения слоя выше 25	PLANIX	
К 20	Выключатель ограничения перемещения слоя ниже 0	PLANIX	
К 21	Ножной переключатель стола	Черт.3-С16-4305-001	
К 22	Выключатель фиксатора перемещения продольного плиты	Черт.3-С16-4301-005	
К 25	Выключатель фиксатора перемещения поперечного плиты	Черт.3-С16-4301-003	
К 27	Выключатель фиксатора колонны	STATIX	

1	2	3	4
K 28	Выключатель поворота фиксатора консольи колонны	STATIX	
K 29	Выключатель фиксатора вертикального перемещения консольи лампы	STATIX	
K 30	Выключатель фиксатора горизонтального перемещения консольи лампы	STATIX	
K 32	Выключатель блокировки связи штатив-противорассеивающая диафрагма	STATIX	
M 1	Двигатель колонны	PLANIX	
M 2	Двигатель наставa высоты слоя	PLANIX	
O 1	Лампа подсветления высоты слоя	PLANIX	
O 3	Лампа подсветления шкалы	STATIX	
P 1	Предохранитель в цепи питания	Плавкий предохранитель трубчатый Втр 20/5-2,5 А для гнезда Gbz-1	
P 2	Предохранитель в цепи 30 В=	Плавкий предохранитель трубчатый Втр 20/5-2,5 А для гнезда Gbz-1	
P 3	Предохранитель в цепи 6 В	Плавкий предохранитель трубчатый Btr 20/5-2,5 А для гнезда Gbz-1	
P 4	Предохранитель в цепи 24 В	Плавкий предохранитель трубчатый Btr20/5-2,5 А для гнезда Gbz-1	
P 5	Предохранитель в цепи 12 В	Плавкий предохранитель трубчатый 20/5-2,5 А для гнезда гнезда	

Резисторы в цепи задержки

Р 1 Резистор в цепи свето	Резистор МЛТ
	2000м,1 Вт
Р 5 Резистор предохрани-	Резистор МЛТ
тий реле В 43	300 Ом,1 Вт
Р 2 Резистор	Резистор МЛТ
	15 кОМ 0,5 Вт
Р 4 Резистор	Резистор МЛТ 100 Ом
	0,5 Вт
Р 5 Потенциометр регулиции	Потенциометр РД 304
задержки	220 кОм,0,25 Вт
Р 6 Резистор	Резистор МЛТ
	820 ом,0,5 Вт

Резисторы пульта управления

Р 1 Резистор фиксатора про-	Резистор МЛТ
тивораскаливающей диафрагмы	6,2 кОм 0,5 Вт
Р 2 Резистор фиксатора про-	
Р 3 дольного перемещения плиты	Резистор МЛТ
	1,5 кОм,0,5 Вт 2 шт.
Р 4 Резисторы фиксатора по	
Р 5 перечного перемещения	Резистор МЛТ
плиты	1,5 кОм,0,5 Вт 2 шт
Р 1 Резистор блока питания	Резистор ДКР
	15/175 Ом
Р 6 Резисторы фиксатора по	
Р 7 лонны	STATIX
Р 8 Резисторы фиксатора по	
Р 9 ворота консоли колонны	STATIX
Р 10 Резисторы фиксатора	
Р 11 вертикального переме-	STATIX
щения консоли колонны	

Р 12	Резисторы фиксатора го-	
Р 13	ризонтального перемеще-	
	ния консольи колонны	STATIX
Т 1	Транзистор цепи задержки	ВС 107 В
Т 2		Транзистор ВС 177 В
У 1	Выпрямитель блока пи-	
У 2	тания	Диод ВУР 680,50 Р 2 шт
З 1	Фиксатор противорассеи-	
	вающей диафрагмы	Черт.4-С16-4334-001
З 2	Фиксатор продольного	
	перемещения плиты	Черт.4-С16-4334-001
З 3	Фиксатор поперечного	
	перемещения плиты	Черт.4-С16-4334-001
З 4	Фиксатор колонны	STATIX
З 5	Фиксатор поворота кон-	
	сольи колонны	STATIX
З 6	Фиксатор вертикального	
	перемещения колонны	STATIX
З 7	Фиксатор горизонталь-	
	ного перемещения колонны	STATIX

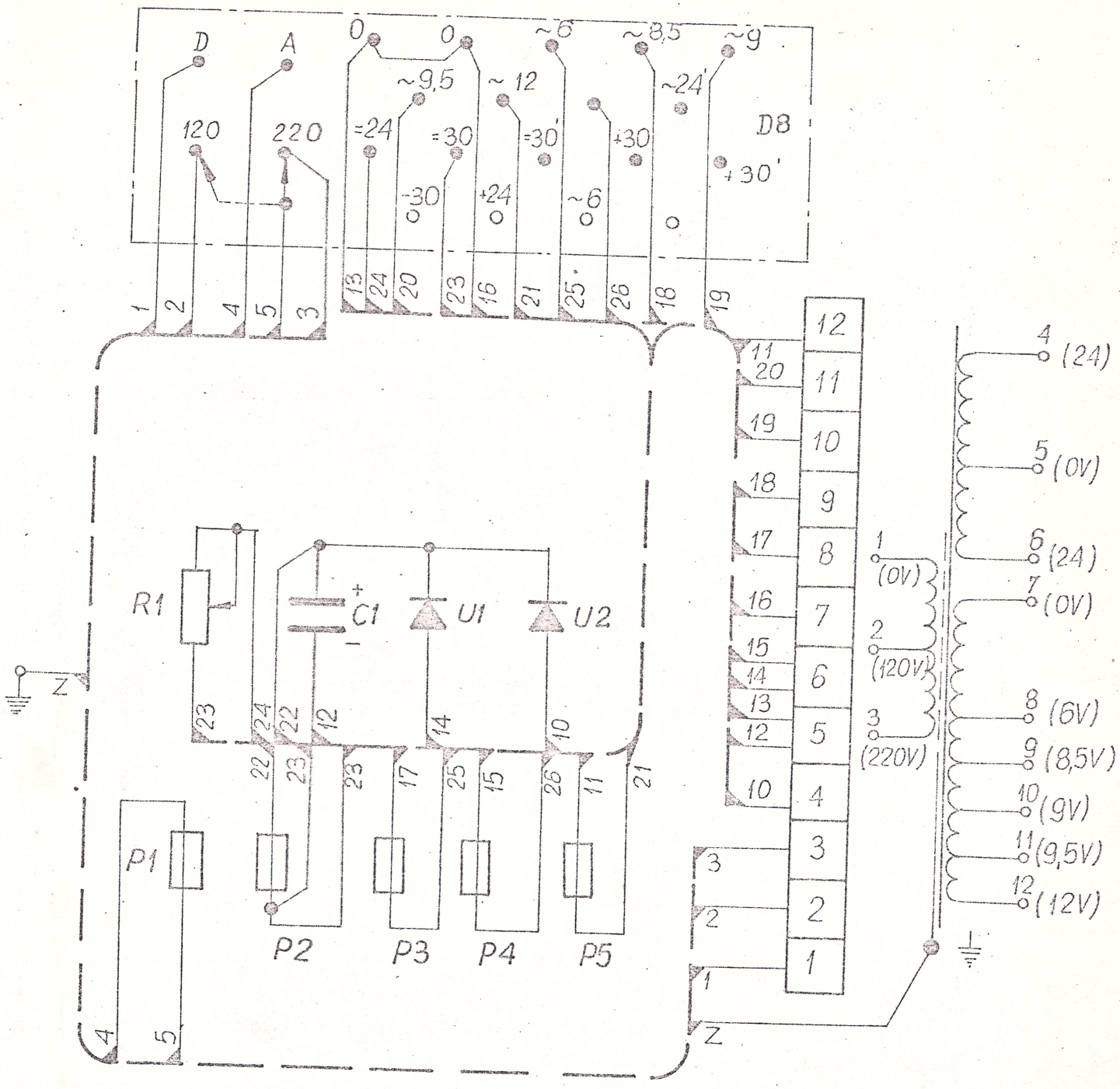

Черт.С16-4342-002. Монтажная схема блока питания 30 В =

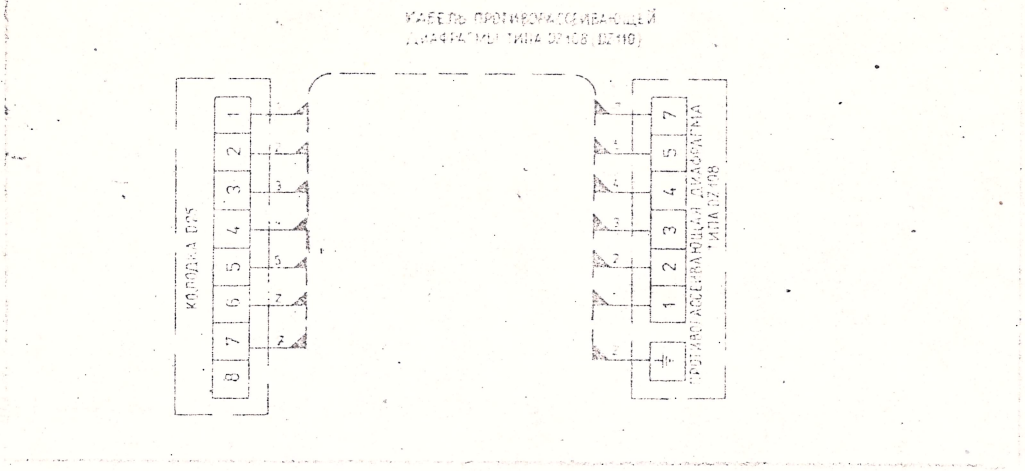

С3-С16-1. Монтажная схема подсоединений кабеля противорассеивающей диафрагмы

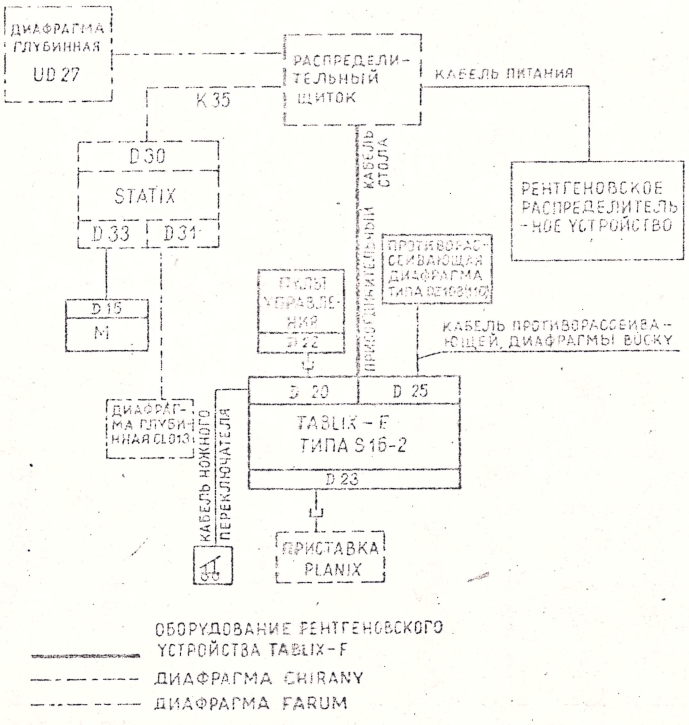

С4-С16-2. Блок - схема устройства ЭСП

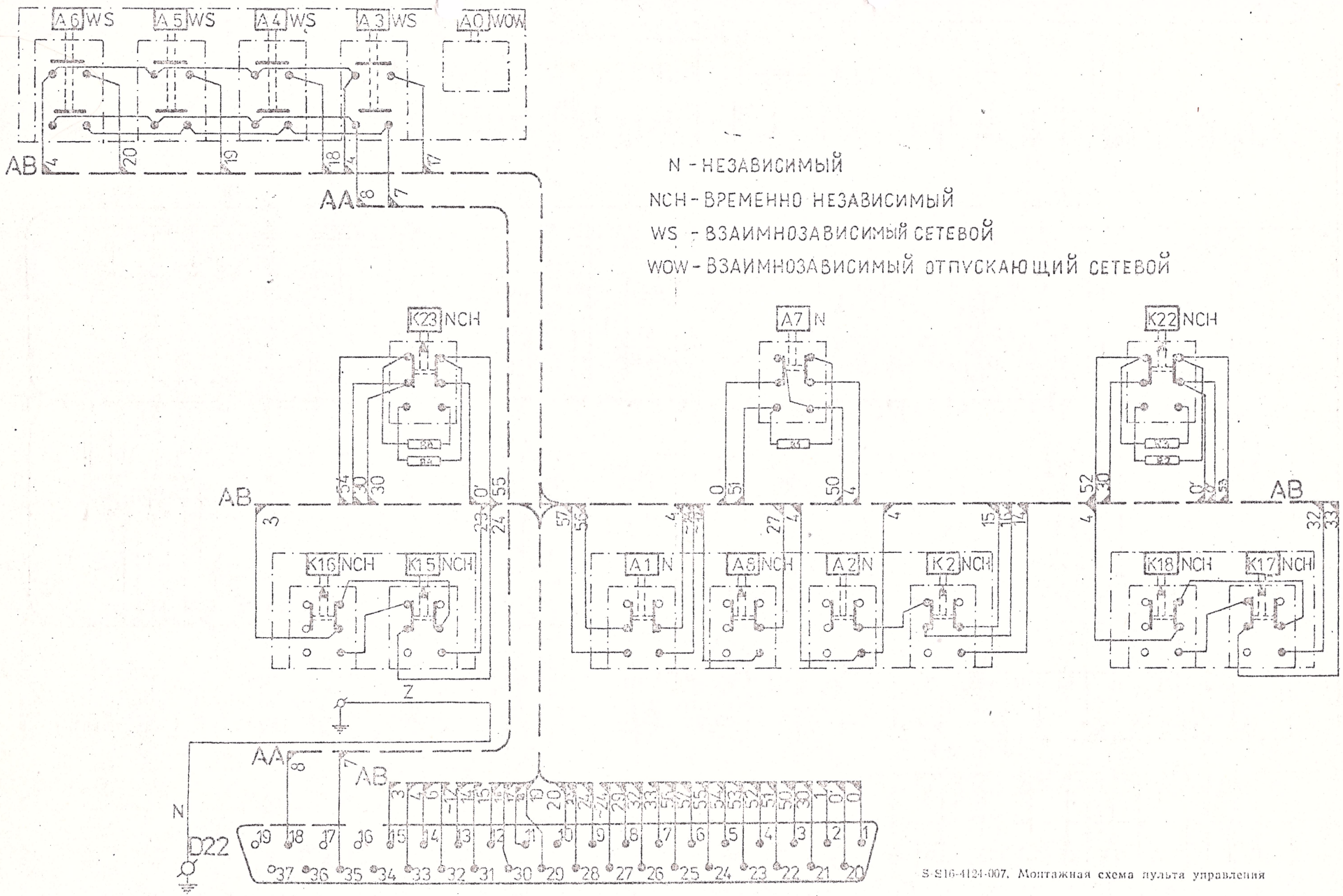

S-S16-4124-007. Монтажная схема пульта управления

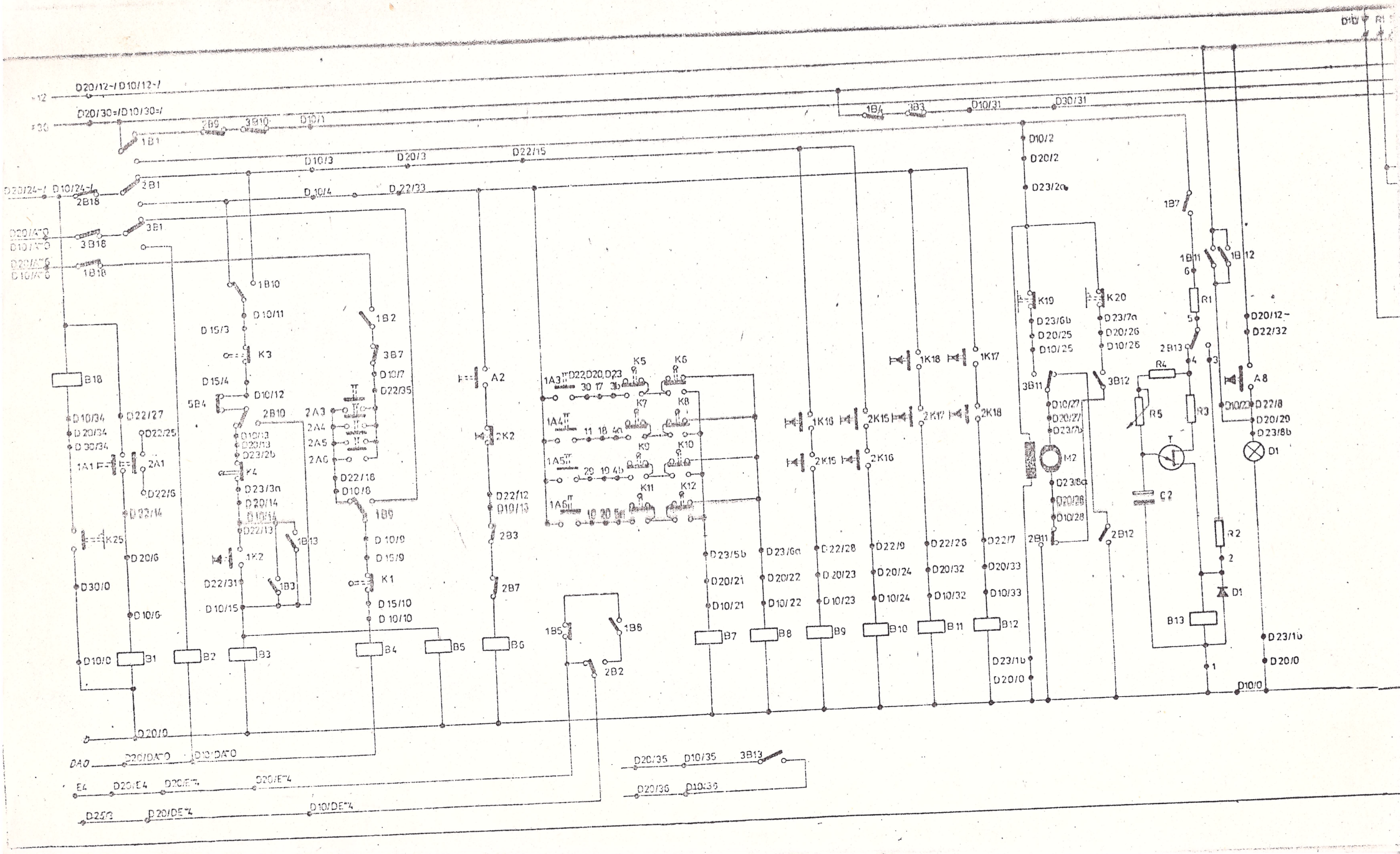
D20/12-/D10/12-/
D20/30=/D10/30=/
D10/1
D10/3
D20/3
D22/15
D10/4
D22/33
D10/31
D30/31
D10/2
D20/2
D23/2a
D20/24-/ D10/24-/
D20/A"0
D10/A"0
D20/A"6
D10/A"6
D10/34
D20/34
D30/34
D22/27
D22/25
D22/6
D22/14
D20/6
D30/0
D10/6
D10/0
D20/0
D10/11
D15/3
D15/4
D10/12
D10/13
D20/13
D23/2b
D23/3a
D20/14
D10/14
D22/13
D22/31
D10/15
D22/18
D10/8
D10/9
D15/9
D15/10
D10/10
D10/7
D22/35
D22/12
D10/13
D23/5b
D20/21
D10/21
D23/6a
D20/22
D10/22
D22/28
D20/23
D10/23
D22/9
D20/24
D10/24
D22/26
D20/32
D10/32
D22/7
D20/33
D10/33
D23/1b
D20/0
D23/6b
D20/25
D10/25
D23/7a
D20/26
D10/26
D10/27
D20/27
D23/7b
D23/8a
D20/28
D10/28
D20/12-
D22/32
D10/23
D22/8
D20/29
D23/8b
D23/1b
D20/0
D10/0
D20/35
D10/35
D20/36
D10/36
D20/DA"0
D10/DA"0
D20/E4
D20/E"4
D10/DE"4
D25/3
D20/DE"4
B1
B2
B3
B4
B5
B6
B7
B8
B9
B10
B11
B12
B13
B18
K1
K2
K3
K4
K5
K6
K7
K8
K9
K10
K11
K12
K19
K20
K25
1K2
1K16
1K17
1K18
2K15
2K16
2K17
2K18
2B1
2B2
2B3
2B7
2B10
2B11
2B12
2B13
2B18
3B1
3B3
3B7
3B10
3B11
3B12
3B13
3B18
1B1
1B2
1B3
1B4
1B5
1B6
1B7
1B9
1B10
1B11
1B12
1B13
1B18
1A1
1A3
1A4
1A5
1A6
2A1
2A3
2A4
2A5
2A6
A2
A8
M2
R1
R2
R3
R4
R5
C2
D1
T

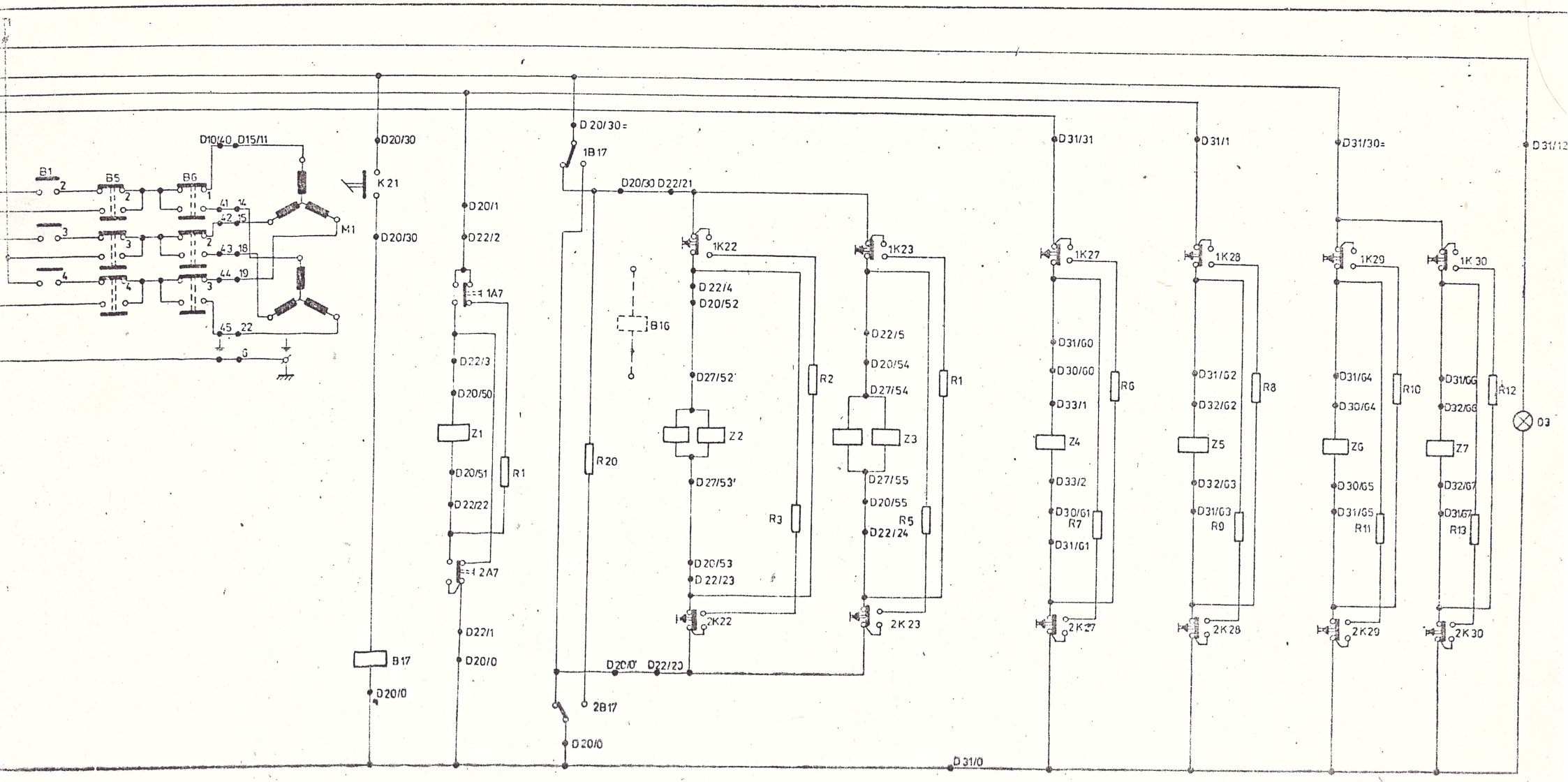

N-S1-S16-2	ПРИНЦИПИАЛЬНАЯ СХЕМА УСТРОЙСТВА TSP-2	FARU

21

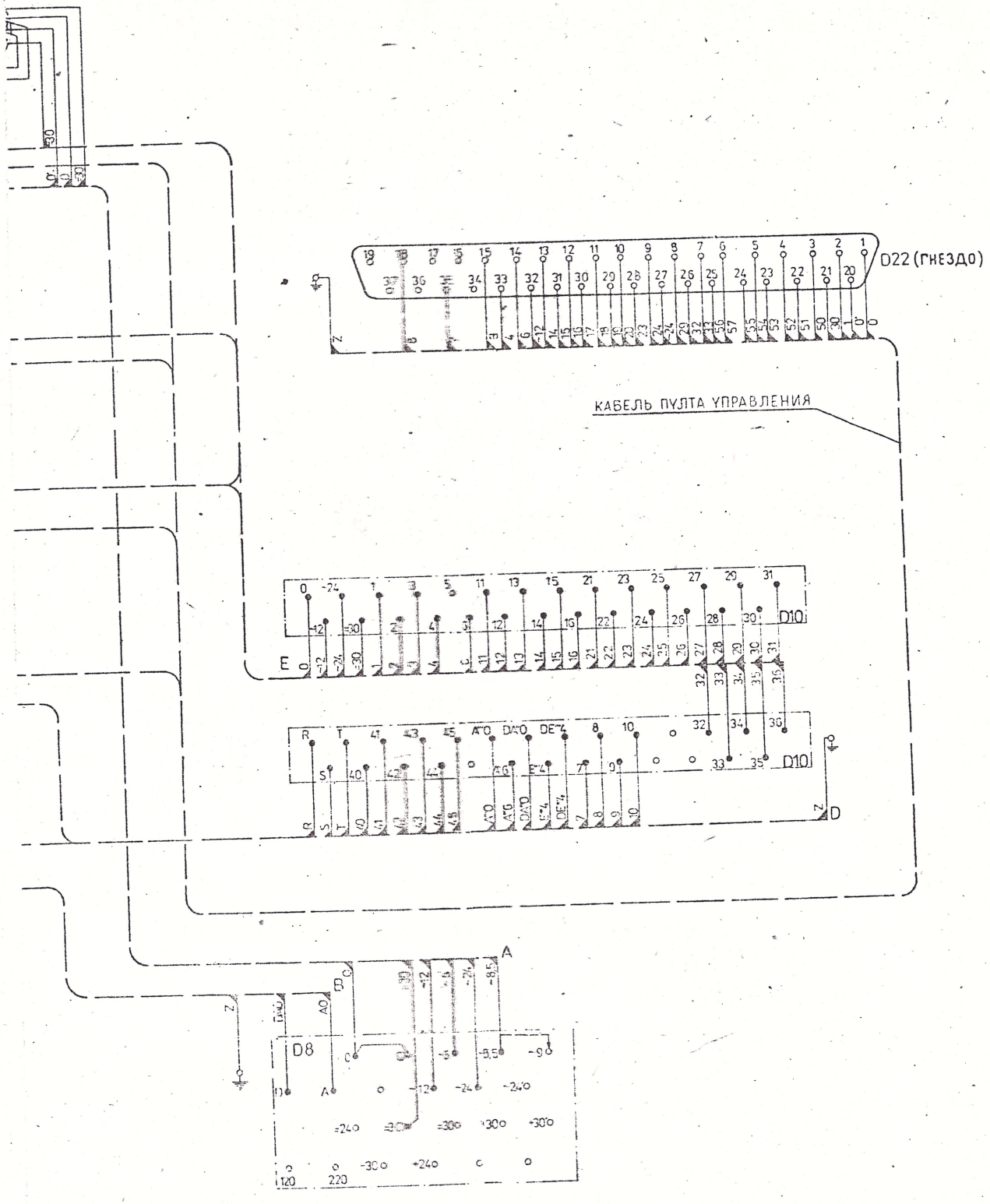

S-S16-4148 -002-1	МОНТАЖНАЯ СХЕМА TABLIX-F С УСТРОЙСТВОМ PLANIX	FARUM

33

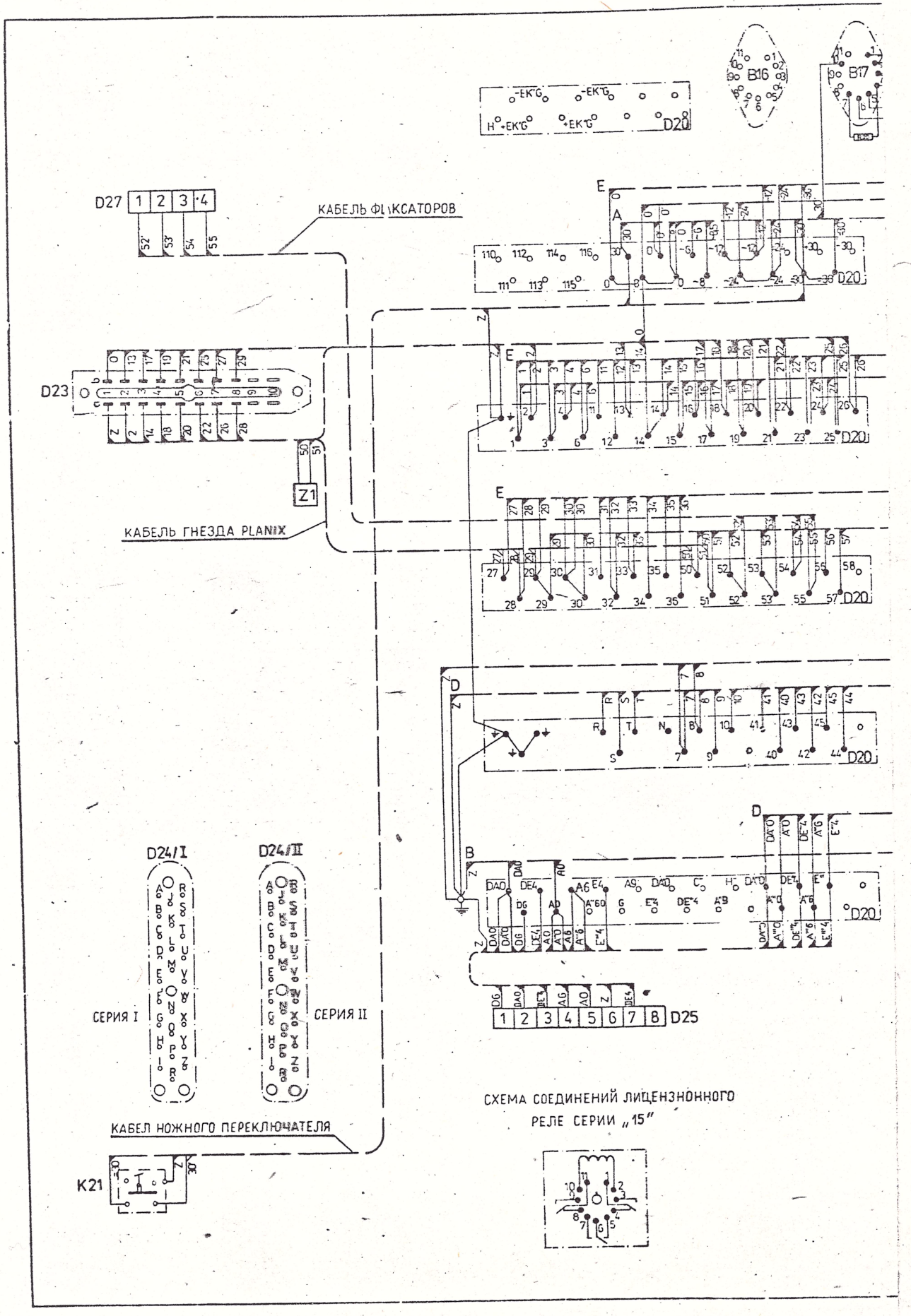

„Zespół" zam. 21422/700/85

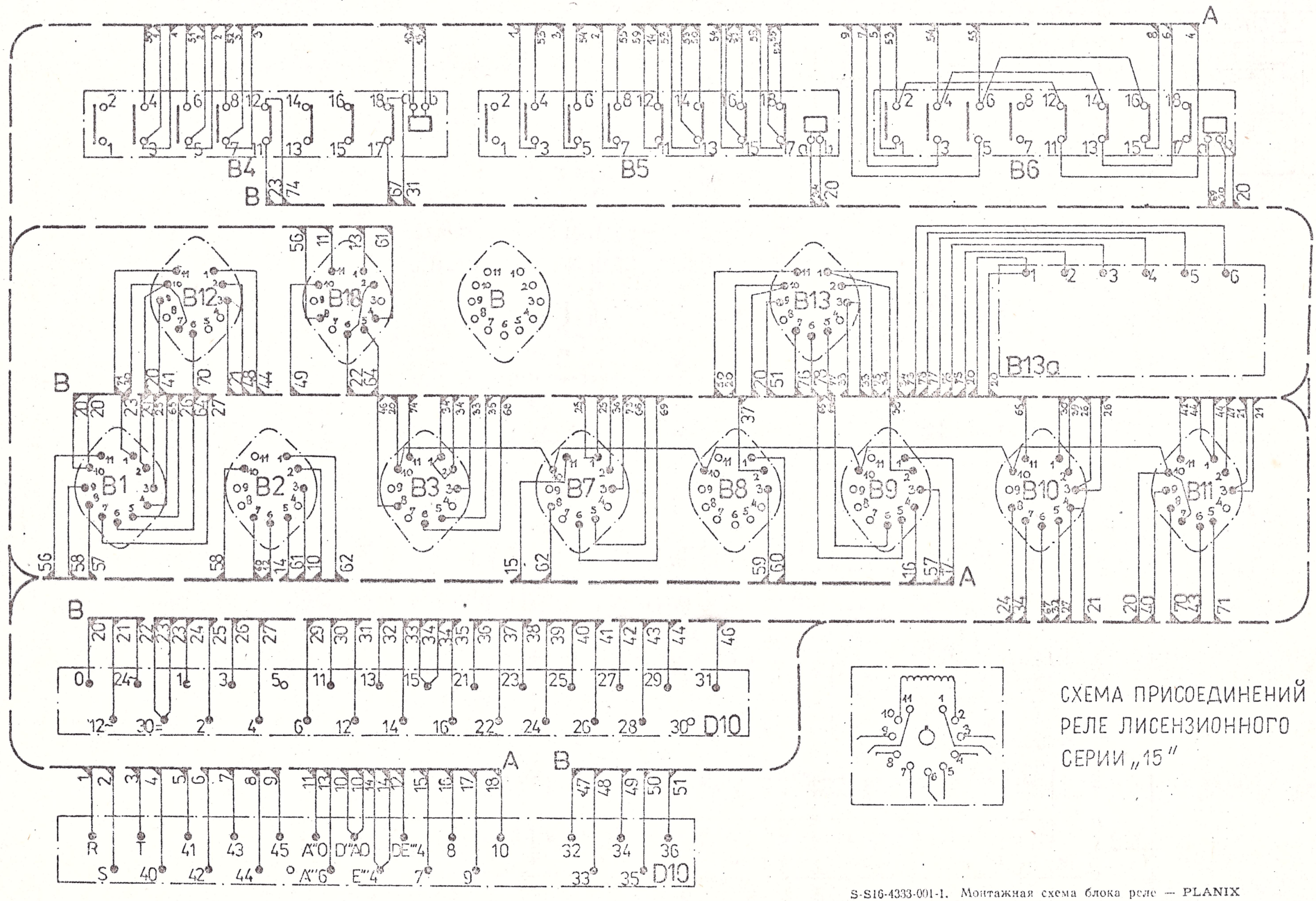

СХЕМА ПРИСОЕДИНЕНИЙ
РЕЛЕ ЛИСЕНЗИОННОГО
СЕРИИ „15"

S-S16-4333-001-1. Монтажная схема блока реле — PLANIX

6103312

FABRYKA APARATURY RENTGENOWSKIEJ
I URZĄDZEŃ MEDYCZNYCH

KONTO BANKOWE 1526-6-10510
NBP I O/M W-wa – PRAGA

WARSZAWA 9, UL. STALINGRADZKA 32

TELEFONY:
Dyr. Naczelny 11-11-50 Centrala 11-14-11 – 13
Z-ca d/s Technicznych 11-11-30 Dz. Serwisu wew. 368
Z-ca d/s Obrotu Towar. 11-19-22

KARTA GWARANCYJNA

1 – Fabryka Aparatury Rentgenowskiej i Urządzeń Medycznych udziela gwarancji, że wyrób podany w karcie gwarancyjnej będzie posiadał właściwości techniczne, określone w zakładowej instrukcji obsługi.

2 – Gwarancja wynosi 12 miesięcy licząc od daty zakupu, termin ten nie może przekroczyć 24 miesięcy od daty wydania wyrobu bezpośredniemu odbiorcy przez producenta.

Nazwa wyrobu Stół do zdjęć rtg TABLIX–F

Typ S-16-2 Nr fabryczny 7553 Rok produkcji 1986

Data wydania 25 KWIE 1986

Stwierdzono wykonanie zgodnie z obowiązującą normą S 16 ZN-78-586-107

25 KWIE 1986 pieczątka i podpis K.T.

Data sprzedaży .....

GWARANCJA WYGASA Z DNIEM
dzień 25 miesiąc KWIE rok 1987

Gwarancją nie objęte są: .....

UWAGA: Bez wypełnienia przez sprzedającego daty sprzedaży oraz daty wygaśnięcia gwarancji, karta gwarancyjna jest **NIEWAŻNA**.

pieczątka i podpis sprzedawcy

WSKAZÓWKI DLA UŻYTKOWNIKA

1. Zgłoszona reklamacja będzie uznana tylko wtedy, jeżeli stwierdzone zostanie prawidłowe użytkowanie aparatu, gdy użytkownik nie przedsiębrał napraw i poprawek we własnym zakresie.

2. Okres gwarancyjny wyrobu ulega przedłużeniu o czas załatwienia zgłoszonej i uznanej reklamacji.

3. Przy zgłoszeniu reklamacji należy zawiadomić pisemnie Wytwórcę wyrobu, podając powód reklamacji, numer fabryczny, miejsce i datę zakupu oraz datę produkcji wyrobu.

4. Użytkownik w czasie eksploatacji wyrobu obowiązany jest stosować się do wskazań instrukcji obsługi. Niestosowanie się do wskazań instrukcji obsługi powoduje utratę praw wynikających z gwarancji.

5. Gwarancją nie objęte są usterki, braki lub uszkodzenia, które powstały na skutek niewłaściwego transportu, przechowywania lub konserwacji wyrobu po wydaniu go przez Zakład wytwórczy.

6. Reklamację należy zgłosić natychmiast po stwierdzeniu wady.

Do reklamacji należy dołączyć kartę gwarancyjną oraz dokładny opis i okoliczności stwierdzonej wady.